数量総括表

工事区分	工種	種　別	細　別	単位	数　量	
馬道整備工						
現況撤去工						
	植栽撤去又は移植	掘削　床基面整正工	＊現況撤去図参照	㎡	13.5	
		低木植栽		㎡	13.5	
	樹木移植	中低木植栽移植	2本+23本	本	25.0	
進入口整備工						
	西側進入口	土木シート設置工	t=5mm	㎡	18.0	
		シート押え角材設置工	土留板t=12mm h200　角材□105	m	24.7	
		土留め工	砂利ネット　φ150	m	41.7	
		表層砂選定砂敷均し工	t=50	m3	1.64	
		砂止め工	アクリル板t≒3mm	m	9.0	
	東側進入口	土木シート設置工	t=5mm	㎡	18.0	
		シート押え角材設置工	土留板t=12mm h200　角材□105	m	22.6	
		土留め工	砂利ネット　φ150	m	45.7	
		表層砂選定砂敷均し工	t=50	m3	1.74	
		砂止め工	アクリル板t≒3mm	m	9.0	
馬道舗装整備工	馬道舗装	中間層改良	真砂土自然改良材　t=10cm	m2	2163.0	3,663㎡の内1,500㎡整備済
		表層養生砂	選定砂　t=5cm	m2	2163.0	3,663㎡の内1,500㎡整備済
馬道周囲砂利ネット工	土留め工	砂利ネットφ150		m	442.5	
排水桝養生工	排水桝保護工	ゴムマット　t=5mm　材工共		㎡	2.6	
	排水桝周囲砂利ネット設置工	砂利ネット　φ150		m	8.7	
	グレーチング保護工	W300 t=5mm　材工共		m	82.5	
	グレーチング周囲砂利ネット設置工	砂利ネット　φ150		m	82.5	
馬場柵整備工						
可動馬場柵設置工	可動馬場柵設置工	移動型	h＝1.25m　L＝2000　材工共	基	147.0	
埋込馬場柵設置工						
バンケット馬場柵	バンケット馬場柵設置工	埋込型	h＝1.8m　L＝1660　材工共	m	0	整備済
	埋込工	埋込型	埋込深さ900	m	0	整備済
馬道周囲馬場柵	馬道周囲馬場柵設置工	埋込型	h＝1.8m　L＝2000　材工共	m	74.0	
	埋込工	埋込型	埋込深さ600	m	74.0	
丸カン馬場柵設置工	丸カン馬場柵設置工	h＝1.5m　@2000　材工共		m	74.5	
	ロープ設置工	ポリエステルロープ　φ10mm　白		m	74.5	
立ち入り禁止柵設置工	立ち入り禁止柵設置工	h＝1.5m　@2000　材工共		m	35.8	
	ロープ設置工	ポリエステルロープ　φ10mm　白		m	35.8	
固定障害物整備工						
バンケット①大	盛土工	自然改良盛土、セメント改良共		m3	42.3	162.3㎡の内120㎡整備済

工事区分	工種	種　別	細　別	単位	数　量	
	法面整形工	擁壁等含む		㎡	10.6	46㎡の内35.4㎡整備済
		張芝または防草シート		㎡	10.6	46㎡の内35.5㎡整備済
	中間層改良敷均工	真砂土自然改良材	木質系パルプスラッヂ灰系改良	㎡	190.8	
	表層養生砂敷均工	選定砂　材工共		㎡	190.8	
	土留め工	角材□105	h≦3.0	本	4.0	右側～h1,500整備済
			h≦2.7	本	2.0	右側～h1,500整備済
			h≦2.1	本	0	右側～h1,500整備済
			h≦1.8	本	0	右側～h1,500整備済
			h≦1.5	本	4.0	
			h≦1.2	本	2.0	
			h≦0.9	本	2.0	
			h≦0.6	本	4.0	
		角材□120	h＝3.0	本	0	一部位置移動で転用
			横木L＝4.16	本	2.0	
			h＝1.5	本	4.0	
			h＝2.0	本	4.0	
		横板t＝30mm		㎡	4.2	41.5㎡の内37.3㎡整備済
	現況解体工	左側13000		式	1.0	佐賀整備分一部解体（左側）
水壕障害	床基面整正工	一部掘削含む		㎡	0	整備済
	路盤改良敷均し工	改良材　100kg/㎥　t=150		㎡	0	
	表層単粒砕石・玉砂利敷均し工	t=30・t=20		㎡	0	
	端部角材設置工	□120		m	0	
	スロープ部木矢板設置工	t=24mm　W＝150		m	0	
	遮水シート設置工	t=5		㎡	0	
	排水工	VPφ100		箇所	0	
土塁障害	盛土工	購入土及び発生土利用、セメント改良共		m3	38.1	
	法面整形工			㎡	56.7	
	中間層改良敷均工	真砂土自然改良材　50kg/㎥・t=100		㎡	82.1	
	表層養生砂敷均工	選定砂　材工共		㎡	26.0	
コフィン障害	掘削整形工			m3	0.9	
	法面整形工	芝張り		㎡	4.5	
	端部角材設置工	□120		本	2.0	
	排水処理工	VPφ50有孔管　13.7m	ﾌｨﾙﾀｰ材単粒砕石S20～40　□100	式	1.0	
バンケット（小）	盛土工	購入土及び発生土利用、セメント改良共		m3	8.2	
	法面整形工			㎡	5.5	
	土留め工	角材□105	土工事共	m	4.1	
		角材□120	土工事共	m	14.9	
		横板t＝30mm		㎡	3.6	
	中間層改良敷均工	真砂土自然改良材　50kg/㎥・t=100		㎡	22.9	
	表層養生砂敷均工	選定砂　t＝50～60　材工共		㎡	22.9	
植込障害	植込設置工	2ヵ所	材工共	m3	1.7	

数量集計表

（整備済の数量も含んだ全体数量であるため注意すること）

工事区分	工種	種　別	細　別	規　格	単位	数量	拾い出し						
馬道整備工													
樹木撤去または移植													
		基面整正工			㎡	13.5	13.5						
進入口整備工													
	西側進入口												
		シート押え角材設置工		土留板t=18mm h200　角材□105	m	24.7	9	1.5	1.5	2.15	6.28	5.73	
		土留め工	砂利ネット	φ150	m	41.7	9	3.65	3.65	1.5	9	1.5	2.15
							5.73	6.28	1.55	0.385	0.85	1.69	
		砂止め工	アクリル板	t≒3mm	m	9.0	9						
	東側進入口												
		シート押え角材設置工		土留板t=12mm h200　角材□105	m	22.6	9	1.5	1.5	7	5.08		
		土留め工	砂利ネット	φ150	m	45.7	9	1.5	1.5	7	7	3.865	3.865
							9	0.95	1.5	0.8	1.25		
馬道舗装整備工													
	表層砂敷均工	選定砂		t=50～60	㎡	3663.0	2510	218	935				
	中間層改良敷均工	真砂土自然改良砂	木質系ﾊﾟﾙﾌﾟｽﾗｯﾁ灰系	t＝100	㎡	3663.0	2510	218	935				
馬道周囲砂利ネット工													
	土留め工	砂利ネット　φ150			m	442.5	124	38.7	35.8	20	14	12	60
							42.0	20.0	76.0				
排水桝養生工	排水桝保護工	ゴムマット		t=5mm	㎡	2.6	2.56						
		砂利ネット　φ150			m	8.7	8.7						
	グレーチング保護工	ゴムマット		t=5mm	m	82.5	8	38.7	35.8				

工事区分	工種	種　別	細　別	規　格	単位	数量	拾い出し						
		砂利ネット　φ150			m	82.5	8	38.7	35.8				
馬場柵整備工													
	可動馬場柵	馬場柵（可動型）	PVC製	H=1.25m　L=2.0m	基	147.0	62	7	30	10	38		
	埋込馬場柵	バンケット（大）馬場	（固定）2段　PVC製	H=0.9m　L=1.66m	m	14.0	7.0	7.0					
		馬道周囲馬場柵	（固定）2段　PVC製	H=1.24m　L=2.0m	m	74.0	20	12	42				
	丸カン馬場柵	丸カン		H=1.5m　@2.0m	m	74.5	38.7	35.8					
		ロープ	ポリエステルロープ	φ10mm	m	74.5	38.7	35.8					
	立ち入り禁止柵	丸カン		H=1.5m　@2.0m	m	35.8	35.8						
		ロープ	ポリエステルロープ	φ10mm	m	35.8	35.8						
固定障害物整備工													
バンケット（大）	盛土工	セメント改良共			m3	162.3	162.3						
	法面整形工	擁壁、防草シート			㎡	46.0	46.0						
	馬場舗装	表層砂	t=50～60mm		㎡	190.8	190.8						
	土留め工	角材□105		＊バンケット単位数量計算書参照									
	土留め工	角材□120		＊バンケット単位数量計算書参照									
	土留め工	横板t＝30			㎡	41.5	4.2	4.3	24.1	3.8	5.1		
	現況解体工				式	1.0							
水壕障害	端部角材設置工	□120			m	25.0	10.5	4.0	10.5				
	スロープ部木矢板設置工	t=30mm			m	25.0	10.5	4.0	10.5				
土塁障害	盛土工				m3	38.1	38.1						
	法面整形工				㎡	56.7	56.7						

工事区分	工種	種　別	細　別	規　格	単位	数量	拾い出し						
	中間層改良				㎡	82.1	82.1						
	表層養生				㎡	26.0	26.0						
コフィン障害	掘削整形工				m3	0.9	0.9						
	法面整形工				㎡	4.5	1.7	1.7	1.0				
	端部角材設置				本	2.0	1.0	1.0					
	排水処理工				m	13.7	3.7	10.0					
バンケット（小）	盛土工	セメント改良共			m3	8.2	8.2						
	法面整形工	擁壁、防草シート			㎡	5.5	5.5						
	土留め工	角材□105			m	4.1	0.7	0.7	1.4	1.4			
	土留め工	角材□120			m	14.9	2.8	2.8	1.7	1.7	1.7	4.2	
	土留め工	横板t＝30			㎡	3.6	3.6						
	敷き均し				㎡	22.9	22.9						
植込障害	植込設置工				m3	1.7	0.8	0.8					

単位数量計算書

算　式　根　拠　と　な　る　構　造　図

名称:西側進入口　　(1箇所当たり)

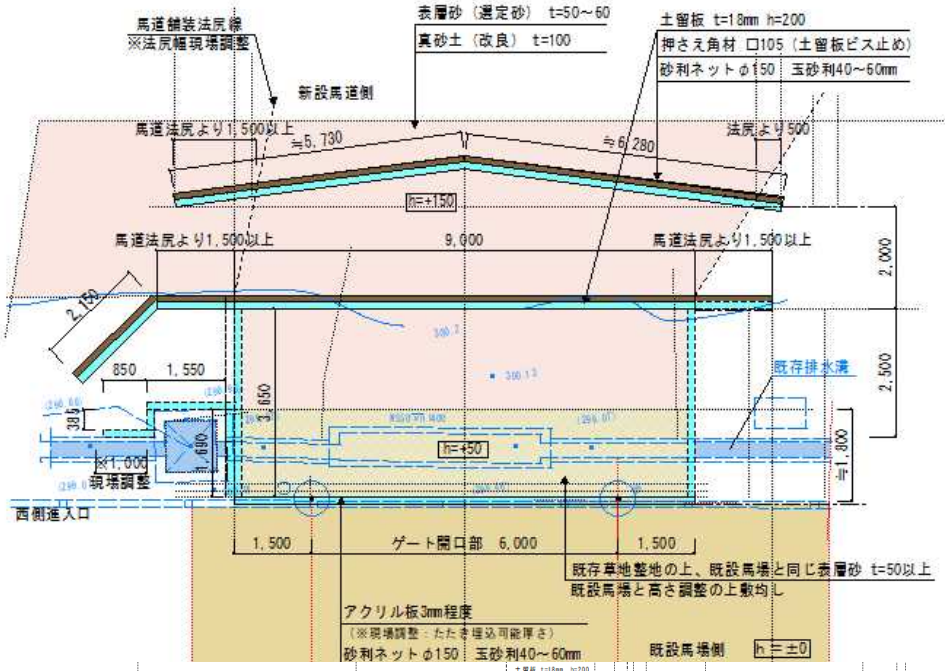

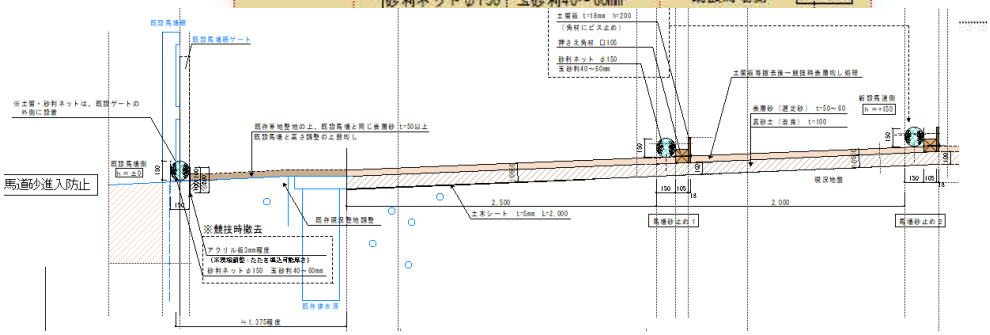

名　称	算　　式	単位	数　量
土木シート	9.0*2.0		
		m²	18.00
既設馬場表層砂	9.0*3.65*0.05		
		m³	1.64

算　式　根　拠　と　な　る　構　造　図

名称:東側進入口　　(1箇所当たり)

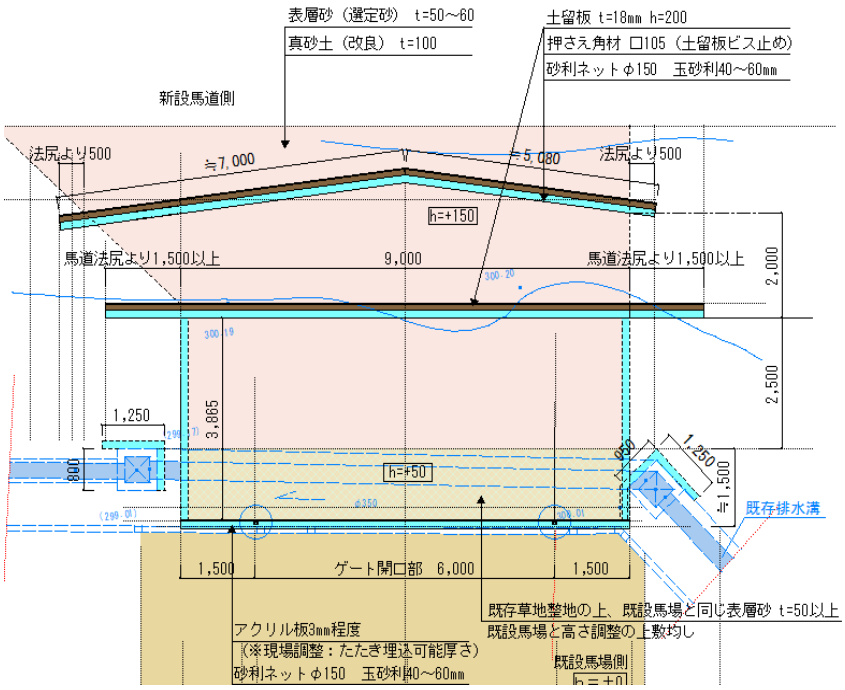

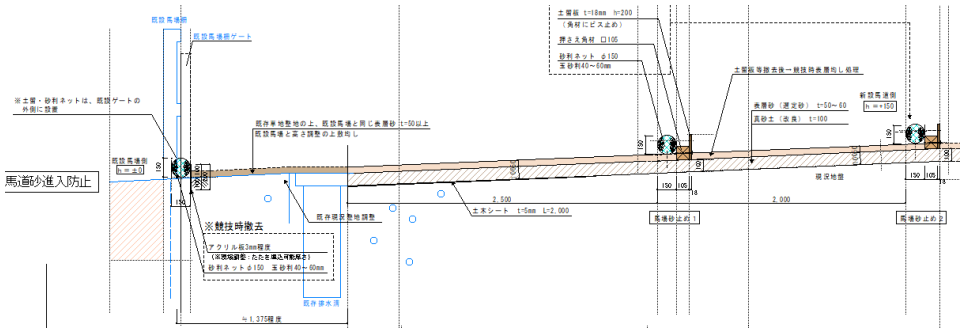

名　称	算　　式	単位	数　量
土木シート	9.0*2.0		
		m²	18.00
既設馬場表層砂	9.0*3.865*0.05		
		m³	1.74

算　式　根　拠　と　な　る　構　造　図

名称:馬道舗装　　(100㎡当たり)

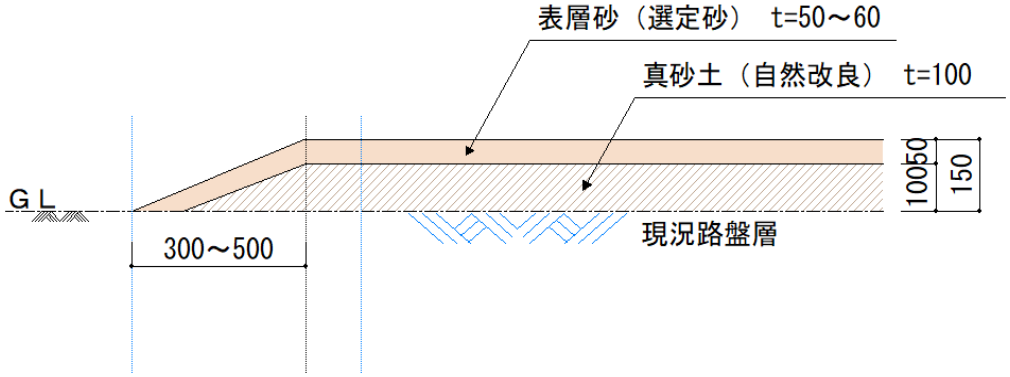

注１　選定砂は監督員の指示による材料とするが、目安として砂の粒径0.2～2mmが90%以上0.1mm以下が1%以下の品質が望ましい。

名　称	算　　式	単位	数　量
表層			
選定砂	t=50	㎡	100.0
真砂土			
自然改良	t=100	㎡	100.0
基面整正			
		㎡	100.0

算　式　根　拠　と　な　る　構　造　図

名称:砂利ネットφ150　　(10m当たり)

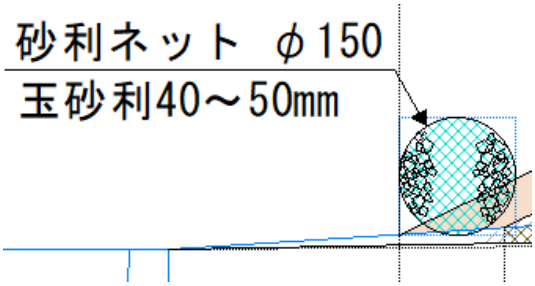

名　称	算　　式	単位	数　量
玉砂利	3.14/1.5*0.15^2*10.0		
		m^3	0.47
砂利ネット	0.15*3.14*10.0		
		m^2	4.71

算　式　根　拠　と　な　る　構　造　図

名称:排水桝保護　　(1箇所当たり)

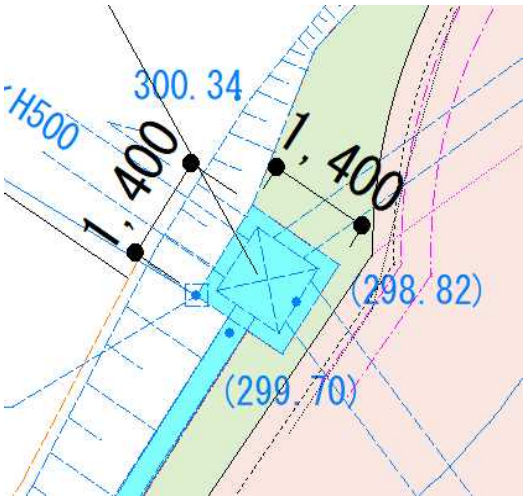

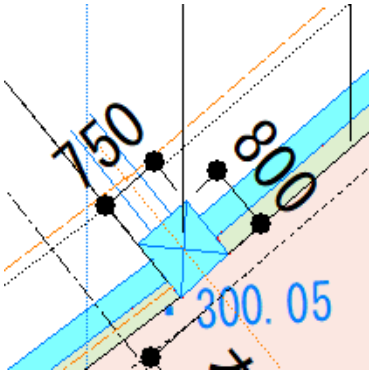

名　称	算　　式	単位	数　量
ゴムマット	1.4*1.4+0.8*0.75		
		㎡	2.56
砂利ネット	1.4*4+0.8*2+0.75*2		
		m	8.70

算　式　根　拠　と　な　る　構　造　図

名称:グレーチング保護　　(10m当たり)

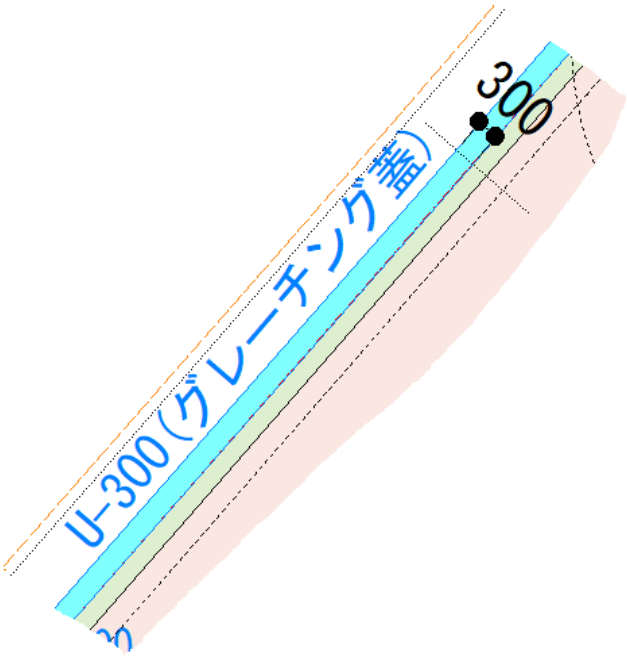

名　称	算　　式	単位	数　量
ゴムマット	0.3*10		
		m	3.00
玉砂利	3.14/1.5*0.15^2*10.0		
		m^3	0.47
砂利ネット	0.15*3.14*10.0		
		m^2	4.71

算　式　根　拠　と　な　る　構　造　図

名称:馬場柵（可動）　　（10m当たり）

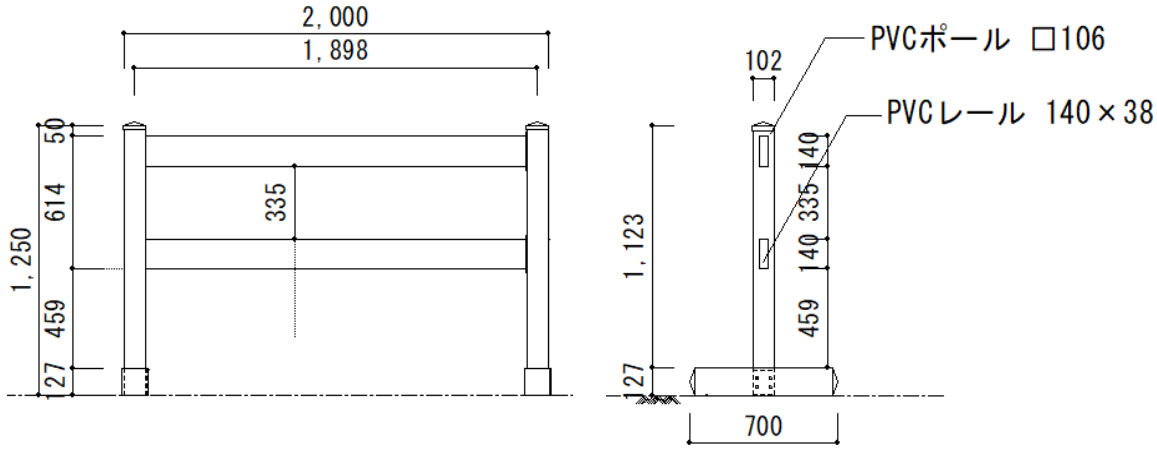

名　称	算　　式	単位	数　量
可動柵	10.0/2.0		
支柱h1250		基	5.00

算　式　根　拠　と　な　る　構　造　図

名称:バンケット(大)馬場柵(固定)　　(10m当たり)

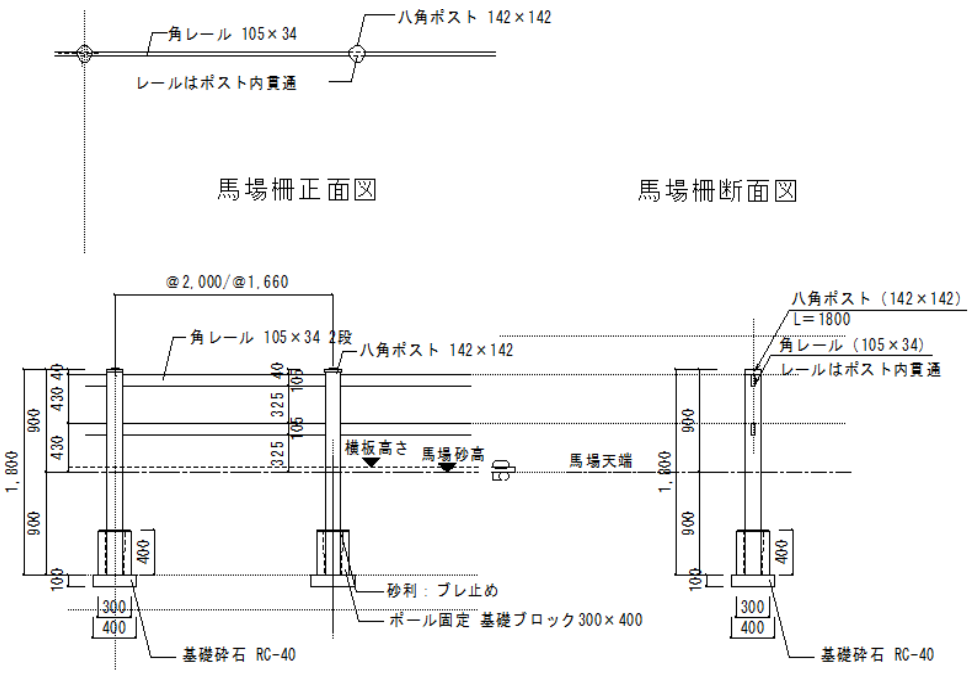

名　称	算　　式	単位	数　量
馬場柵 H=0.9m			
ポストh=1800		m	10.00
基礎ブロック	0.40*10.0/1.66		
L=0.4m		m	2.40
中詰め砂	(3.14/4*0.20^2-3.14/4*0.142^2)*0.40*10.0/1.66		
		m^3	0.04
基礎砕石	0.3*0.3*10.0/1.66		
RC-40		m^2	0.54

	算　式　根　拠　と　な　る　構　造　図

名称:馬道周囲馬場柵(固定)　　(7.5m当たり)

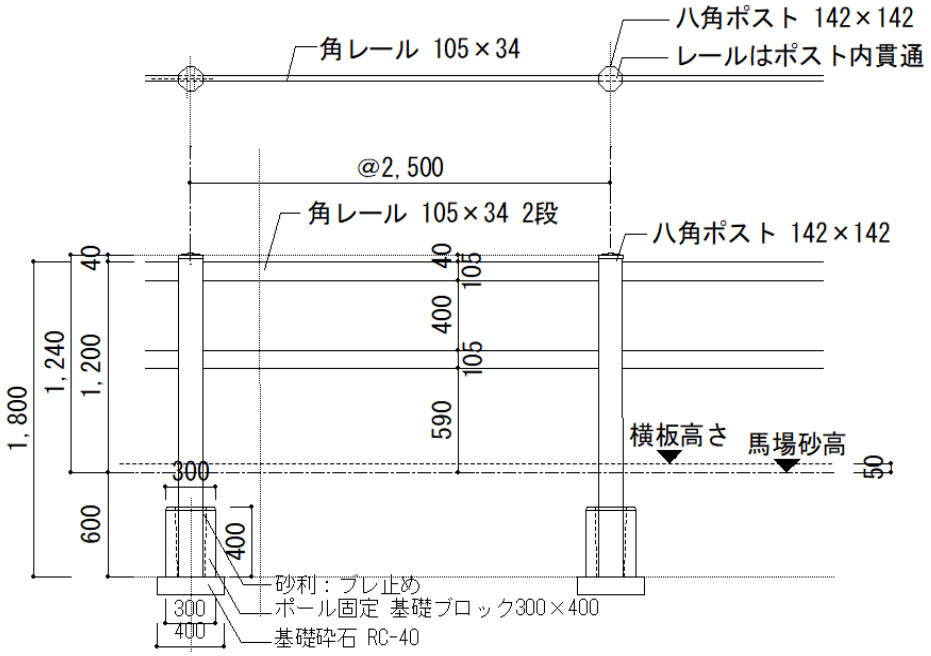

名　称	算　　式	単位	数　量
馬場柵 H=1.2m			
ポストh=1800		m	10.00
基礎ブロック	0.40*7.5/2.50		
L=0.4m		m	1.20
中詰め砂	(3.14/4*0.20^2-3.14/4*0.142^2)*0.40*7.5/2.50		
		m^3	0.02
基礎砕石	0.3*0.3*7.5/2.50		
RC-40		m^2	0.27
貫抜き柵			
W=3m		箇所	1.0
床掘り	1.20*1.20*0.70*7.5/2.50		
		m^3	3.0
埋め戻し	3-0.1		
D		m^3	2.9
残土	(3.14/4*0.216^2*0.60+0.3*0.3*0.1)*7.5/2.50		
		m^3	0.1
基面整正	0.3*0.3*7.5/2.50		
		m^2	0.3

	算　式　根　拠　と　な　る　構　造　図

名称:コフィン障害　　(1ヵ所当たり)

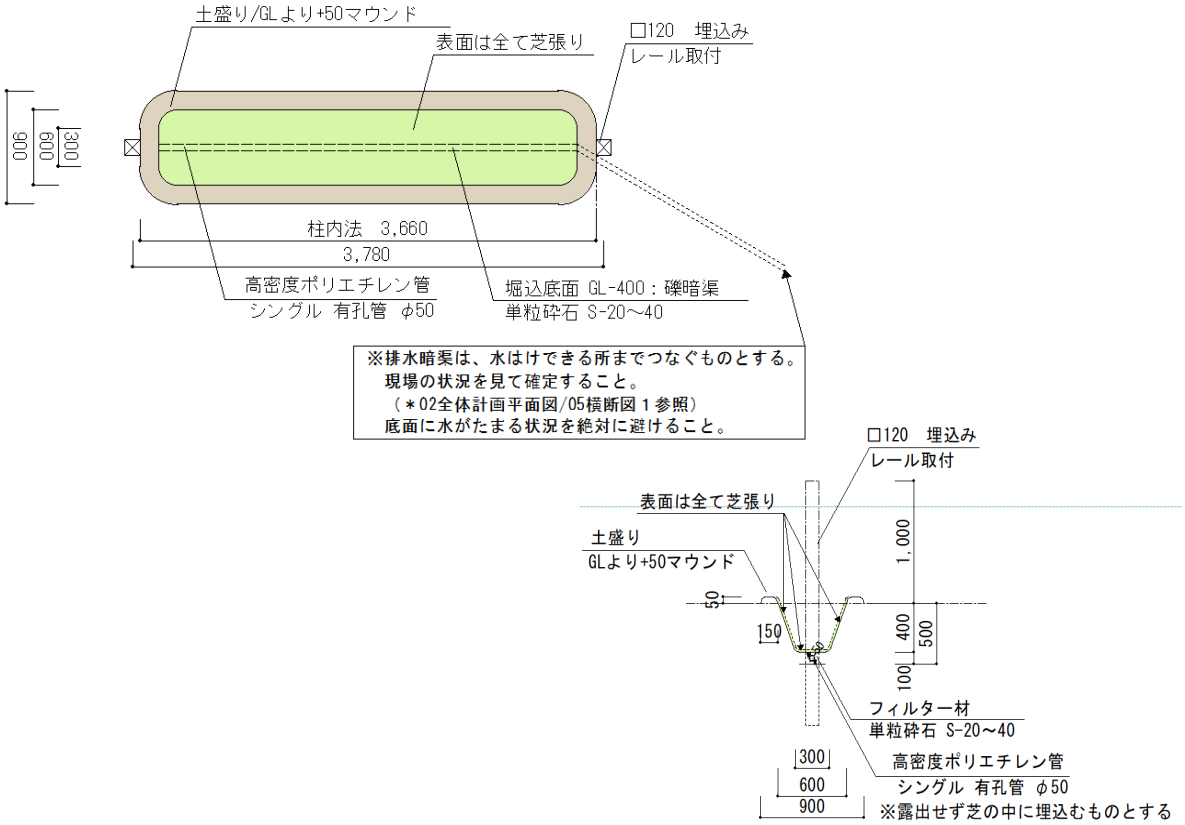

名　称	算　　式	単位	数　量
掘削	(0.30+0.60)*0.5/2*3.66		
		m^3	0.9
法面芝張り	0.52*3.36*2+0.3*3.36		
		m	4.50
角材□120			
		本	2.00
排水処理	3.66+10.0		
VPφ50		m	13.66

	算　式　根　拠　と　な　る　構　造　図

名称:バンケット(小)　　(1ヵ所当たり)

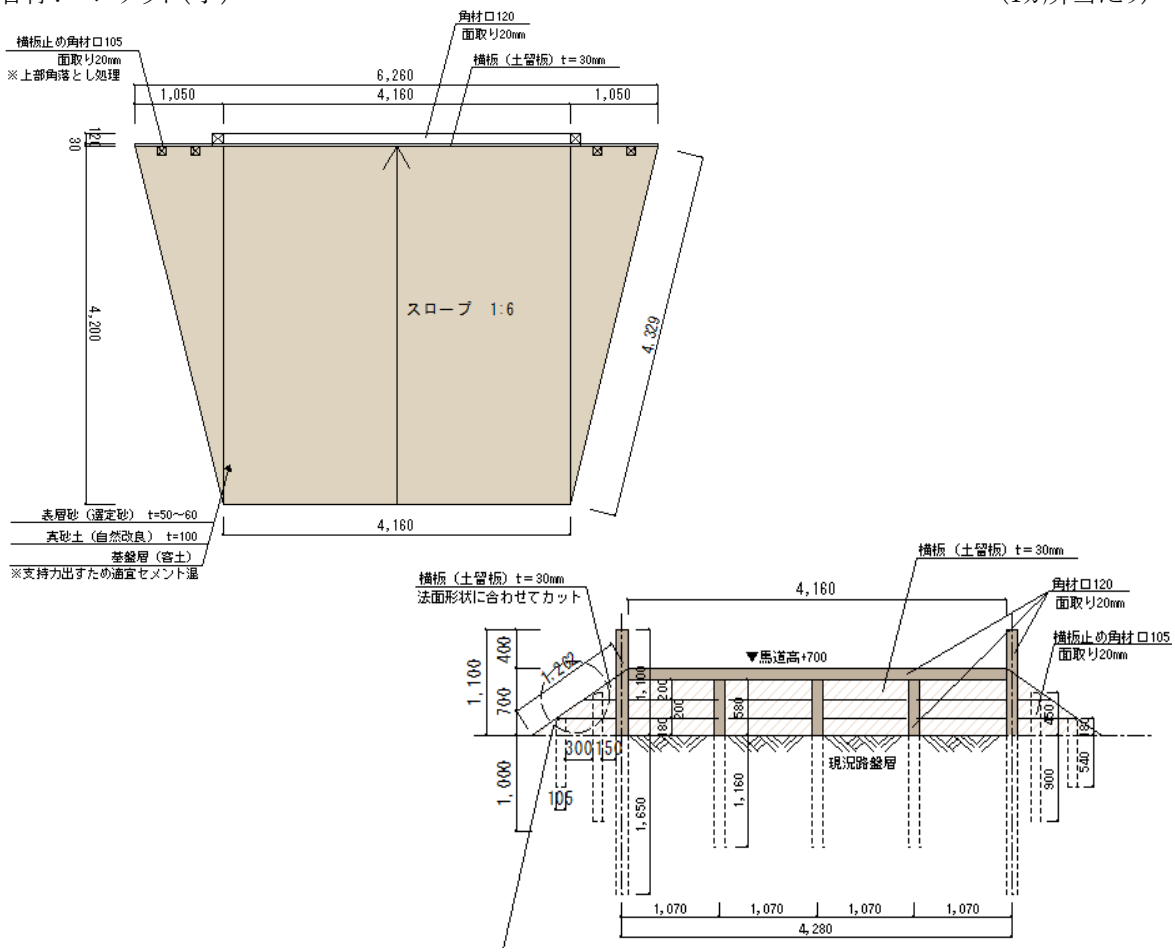

名　称	算　　式	単位	数　量
自然改良盛土	(1.05*4.2*0.7/3)*2+4.2*0.7/2*4.16		
		m^3	8.2
法面整形	1.262*4.329		
		m^2	5.46
角材□105	0.72*2+1.35*2		
		m	4.14
角材□120	2.75*2+1.74*3+4.16		
		m	14.88
横板t=30mm	1.05*0.7/2*2+4.16*0.7		
		m^2	3.64
敷き均し	1.262*4.329+4.16*4.2		
		m^2	22.93

	算　式　根　拠　と　な　る　構　造　図

名称:植込障害　　(1ヵ所当たり)

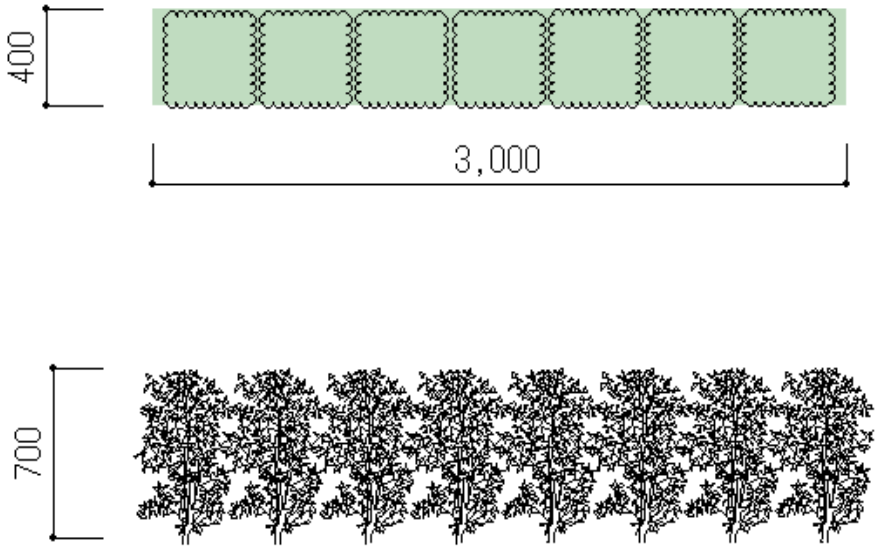

名　称	算　　式	単位	数　量
植込設置	0.4*3*0.7		
		㎡	0.84

算　式　根　拠　と　な　る　構　造　図

名称:バンケット　　(1箇所当たり)

平面図

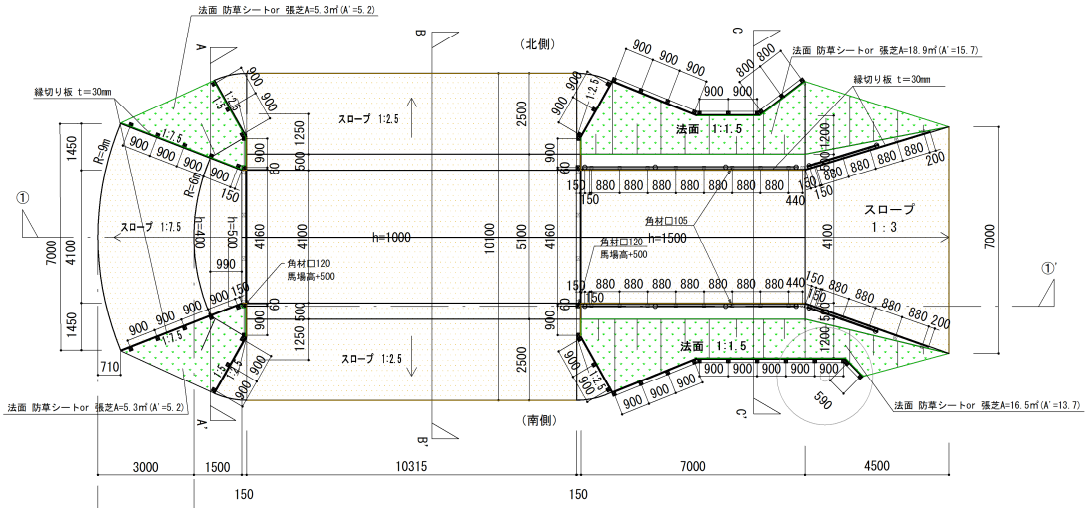

①－①' 断面図

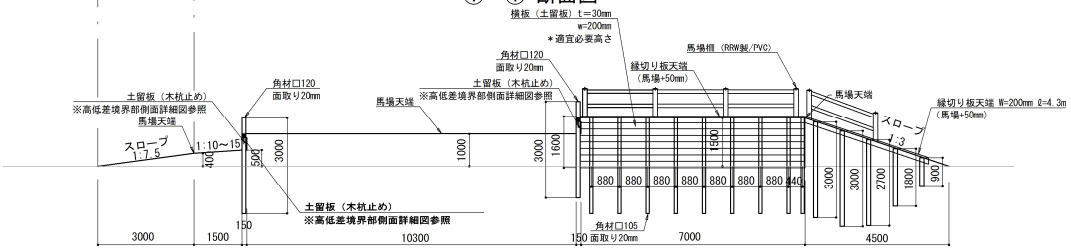

北側 側面図

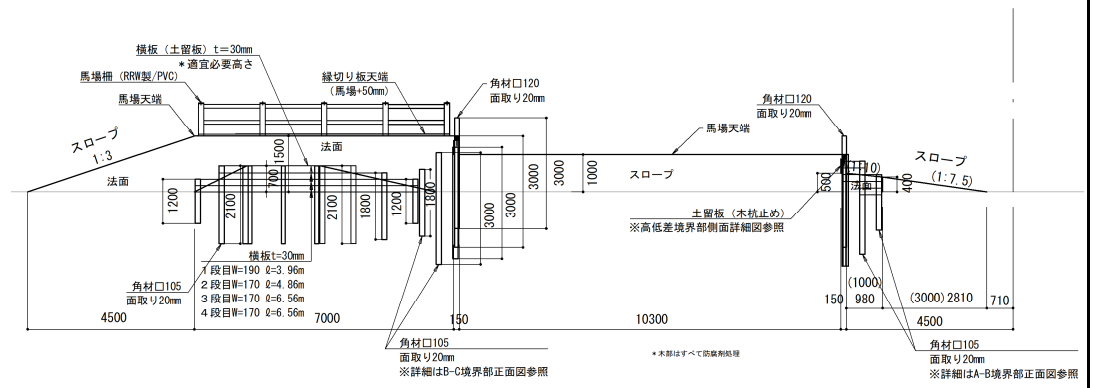

南側 側面図

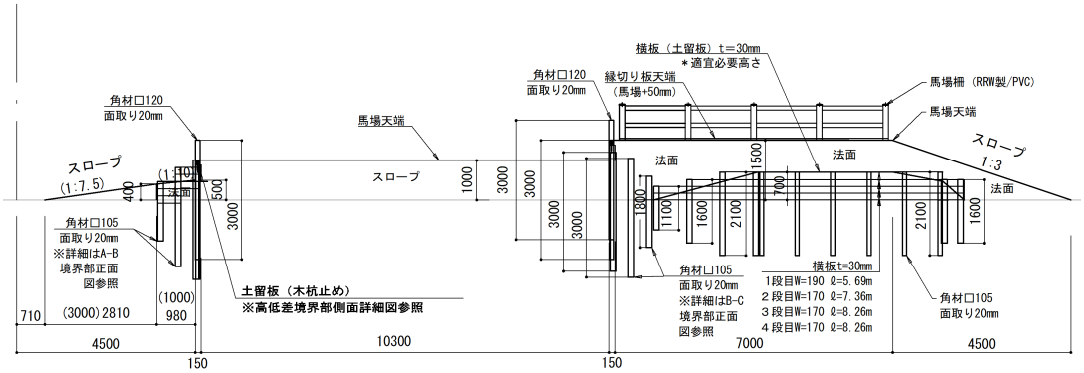

A-A’ 断面構造図

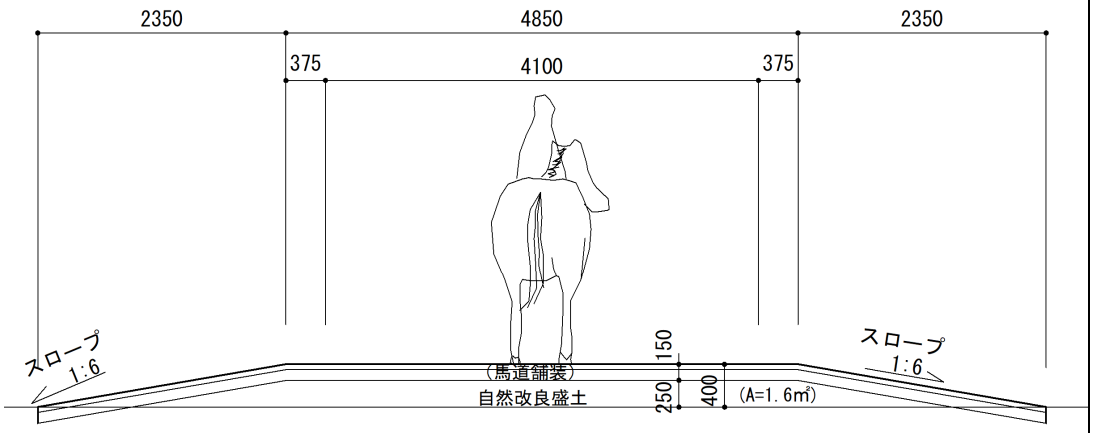

B-B’ 断面構造図

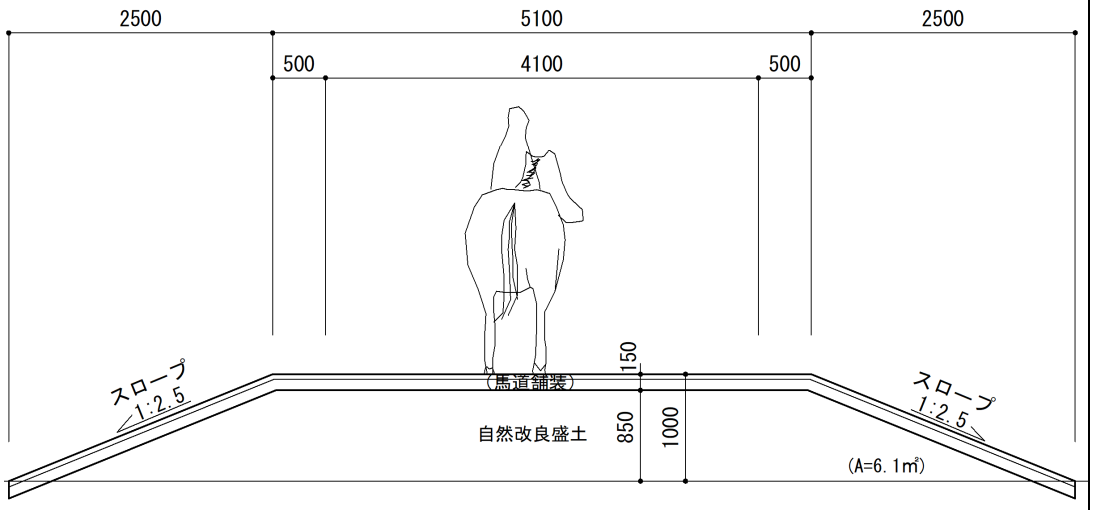

C-C’ 断面構造図

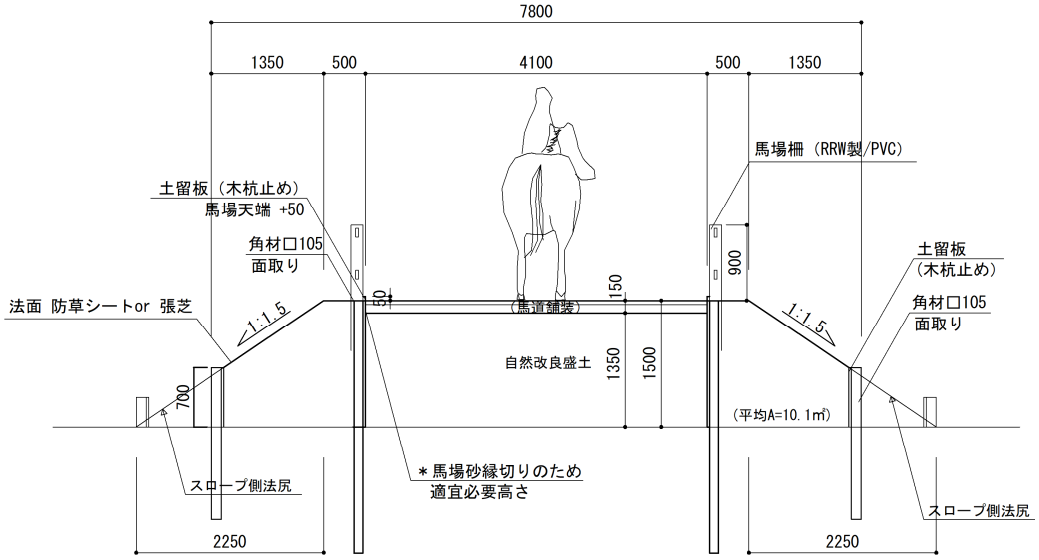

高低差境界部側面詳細図　S＝1/50

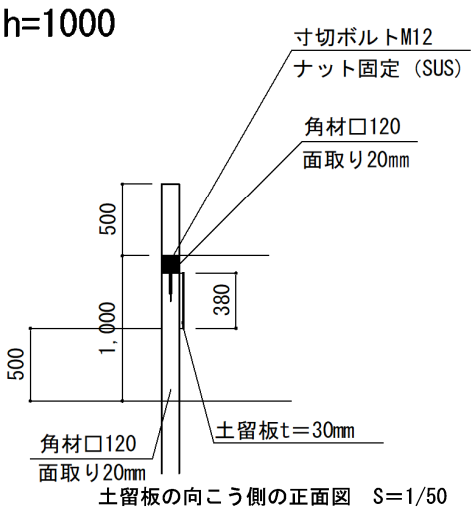

土留板の向こう側の正面図　S＝1/50

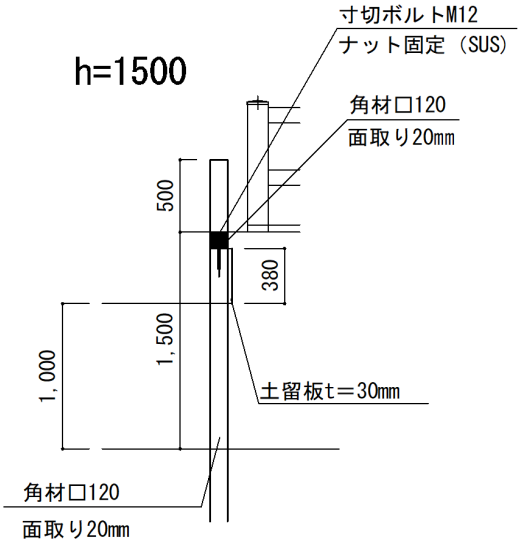

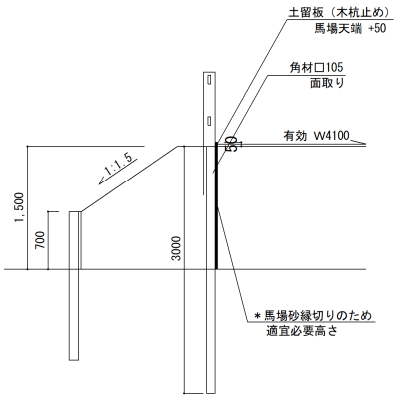

A-B 境界部正面図　S=1/50

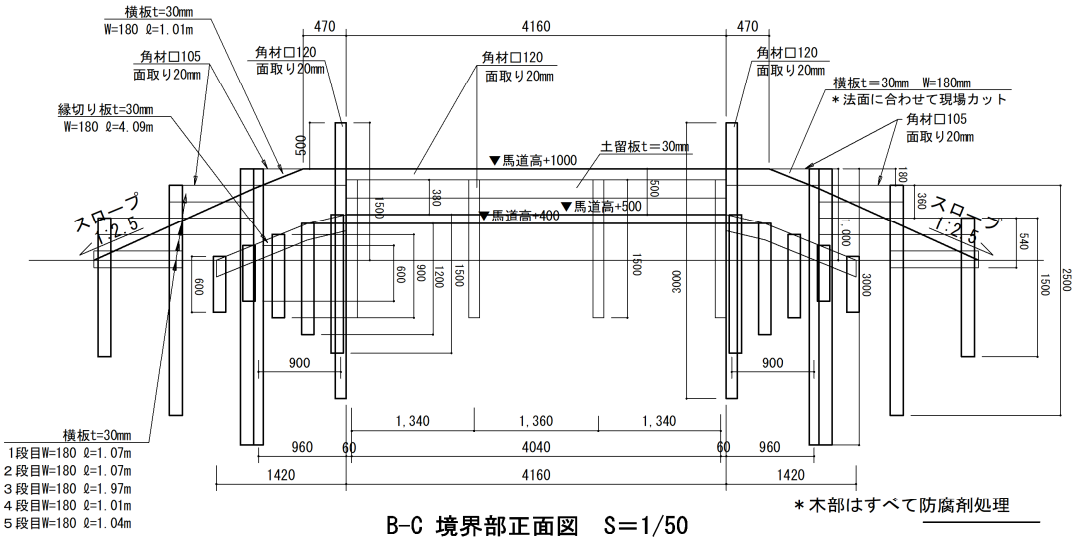

＊木部はすべて防腐剤処理

B-C 境界部正面図　S=1/50

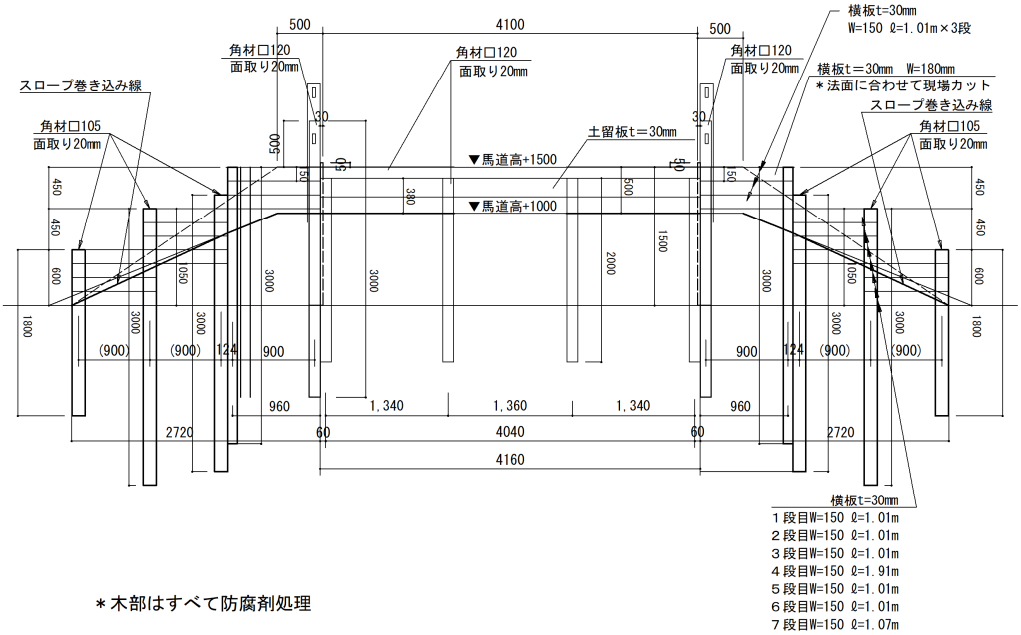

＊木部はすべて防腐剤処理

名称:バンケット							(1箇所当たり)
名　称	算　　式					単位	数　量
横板t=30							
A～B	0.38*4.16+(0.18*(1.01+1.07+1.07+1.97+1.01+1.04))*2					㎡	4.16
B～C	0.38*4.16+(0.15*(1.01*6+1.91+1.07))*2					㎡	4.29
h=1500両側	1.6*7.0*2+0.2*4.3*2					㎡	24.12
北側法面下	0.19*3.96+0.17*4.86+0.17*6.56*2					㎡	3.81
南側法面下	0.19*5.69+0.17*7.36+0.17*8.26*2					㎡	5.14
合計						㎡	**41.5**
角材□120							
馬道隅柱 H=3.0	4					本	**4.0**
部 横木L=4.16m	1	1				本	**2.0**
A～B土留部 H=1.5m	4					本	**4.0**
B～C土留部 H=2.0m	4					本	**4.0**
角材□105	A～B土留部	B～C土留部	h=1500両側	北側法面下	南側法面下		
H≦3.0	4	6	22			本	**32.0**
H≦2.7	2		2			本	**4.0**
H≦2.4						本	**無し**
H≦2.1				7	8	本	**15.0**
H≦1.8		2	2	1	3	本	**8.0**
H≦1.5	4					本	**4.0**
H≦1.2	2			2	1	本	**5.0**
H≦0.9	2		2			本	**4.0**
H≦0.6	4					本	**4.0**
馬場舗装	(7.0+4.1)/2*4.5*1.054+4.1*7.0+(5.1+2.5*1.077*2)*(0.15+10.315)+(4.1+7.0)/2*(0.15+1.5+3.0)*1.009						
1.3斜率	1.054						
1:2.5斜率	1.077						
1:7.5斜率	1.009					㎡	**190.8**
法面　張芝	18.9+16.5+5.3+5.3						
(又は防草シート)						㎡	**46.0**
自然改良盛土	(0+10.1)/2*4.5+10.1*7.0+6.1*(0.15+10.315)+1.6*(0.15+1.50)+(1.6+0)/2*3.0						
A,B,C断面による平均断面法計算						㎥	**162.3**